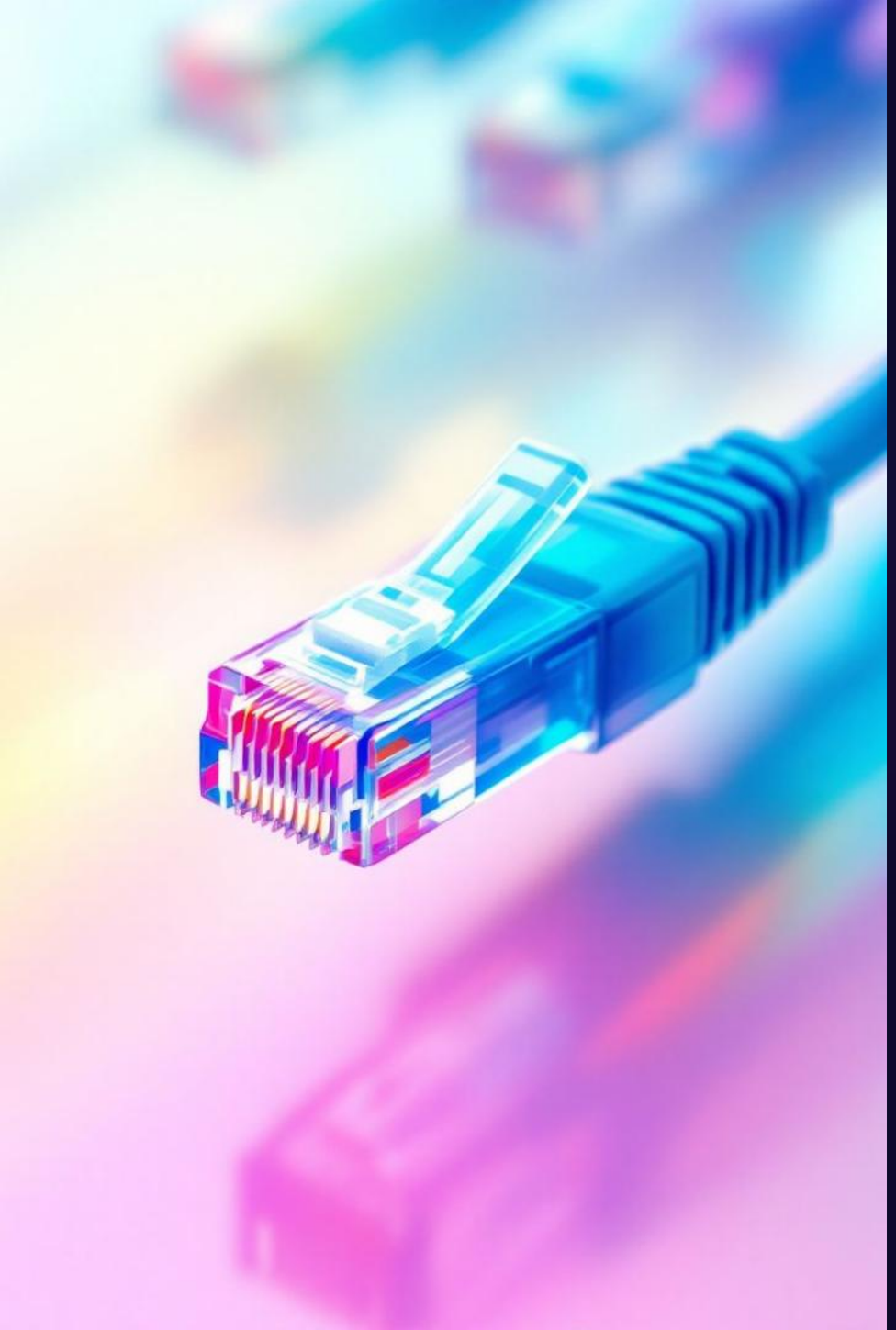

Introducción a las Normas T568A y T568B

¿Qué son las Normas T568A y T568B?

Definición

Las normas T568A y T568B son estándares de cableado para redes. Estas normas definen la organización de los hilos en un conector RJ45.

Base del Estándar

El estándar TIA/EIA-568 es la base de estas normas, proporcionando las directrices para el cableado estructurado en redes.

Diagrama de Cableado T568A

Orden de los Hilos

Verde-blanco, Verde, Naranja-blanco, Azul, Azul-blanco, Naranja, Marrón-blanco, Marrón.

Uso Común

Se utiliza comúnmente en el cableado en edificios comerciales

Características

Este estándar facilita la instalación y el mantenimiento de redes al seguir un orden específico de los hilos.

Diagrama de Cableado T568B

Orden de los Hilos

Naranja-blanco, Naranja, Verde-blanco, Azul, Azul-blanco, Verde, Marrón-blanco, Marrón.

Uso Común

Este estándar se utiliza frecuentemente en instalaciones residenciales y algunas redes comerciales para la conectividad Ethernet.

Ventajas

La norma T568B es ampliamente compatible y facilita la conexión de dispositivos en diversas configuraciones de red.

RJ45
T-568A

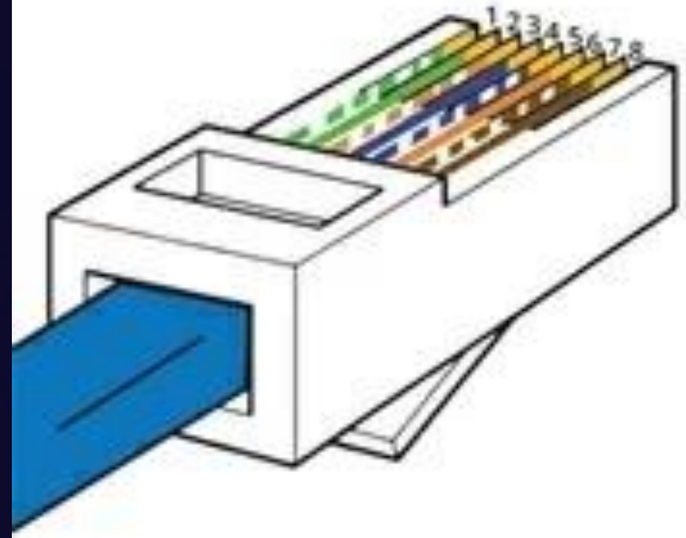

1. White Green	5. White Blue
2. Green	6. Orange
3. White Orange	7. White Brown
4. Blue	8. Brown

RJ45
T-568B

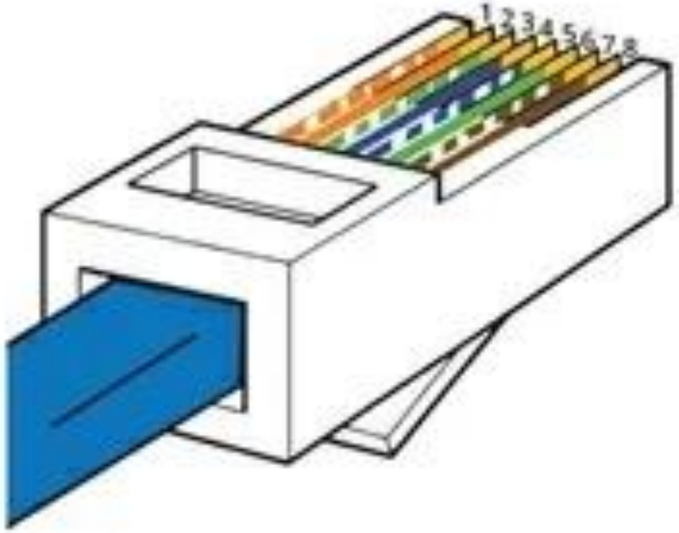

1. White Orange	5. White Blue
2. Orange	6. Green
3. White Green	7. White Brown
4. Blue	8. Brown

Aplicaciones y Mejores Prácticas

1

Consistencia

Mantener la consistencia en toda la red usando la misma norma en todos los cables es crucial para evitar problemas.

2

Etiquetado

El etiquetado y la documentación del cableado son fundamentales para facilitar el mantenimiento y la resolución de problemas.

3

Compatibilidad

Considerar la compatibilidad y los estándares locales al elegir entre T568A o T568B para asegurar un rendimiento óptimo.

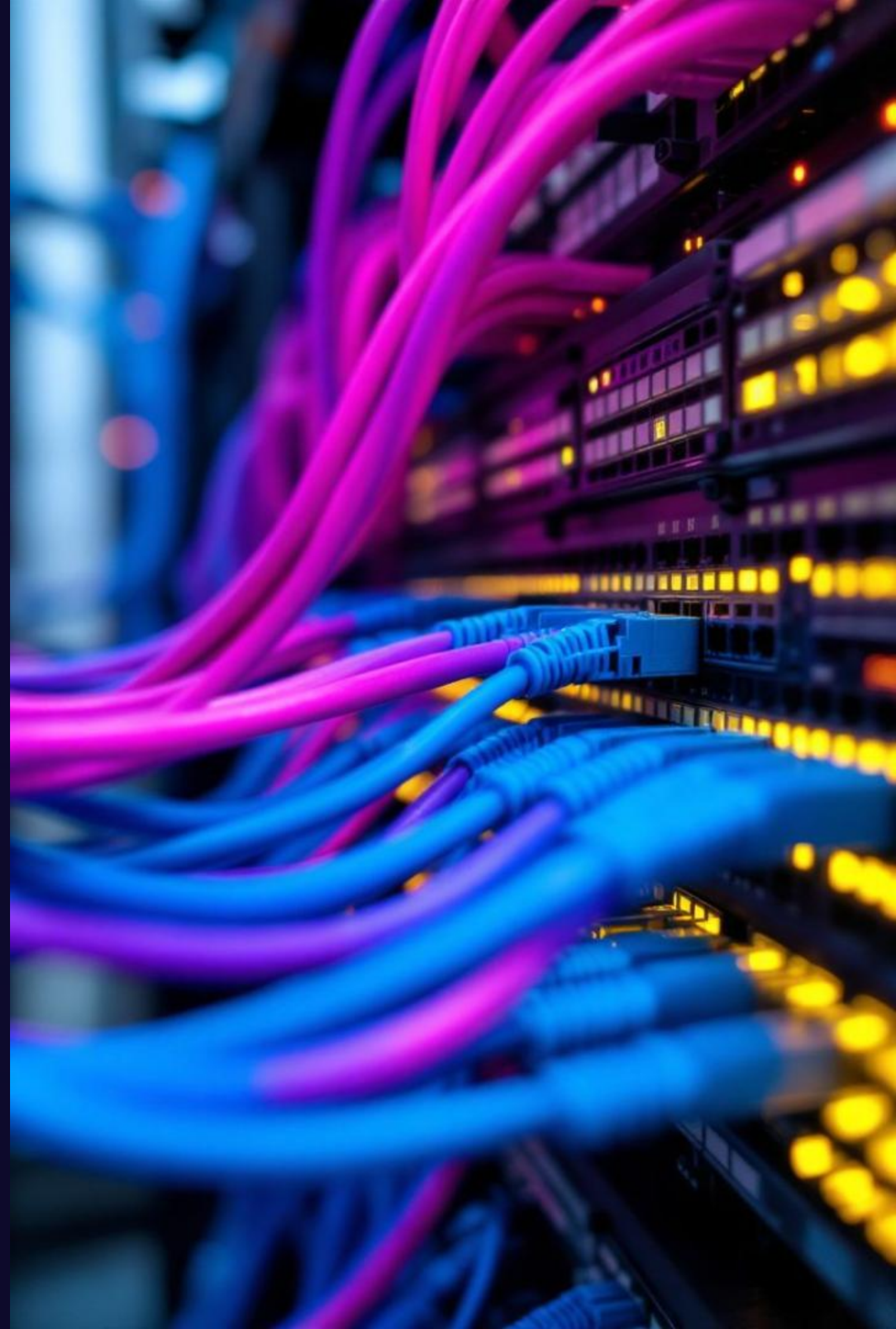

Conclusión: Eligiendo la Norma Correcta

568A

Mayor compatibilidad en edificios comerciales.

568B

Uso común en instalaciones residenciales.

La planificación y la documentación son esenciales en el cableado de redes. Asegurar una conectividad confiable y eficiente requiere elegir la norma adecuada y seguir las mejores prácticas.